デカプリ®トートバッグ Mサイズ　テンプレート

外側の実線…縫い代線（塗り足し部分）

内側の点線…仕上がり線

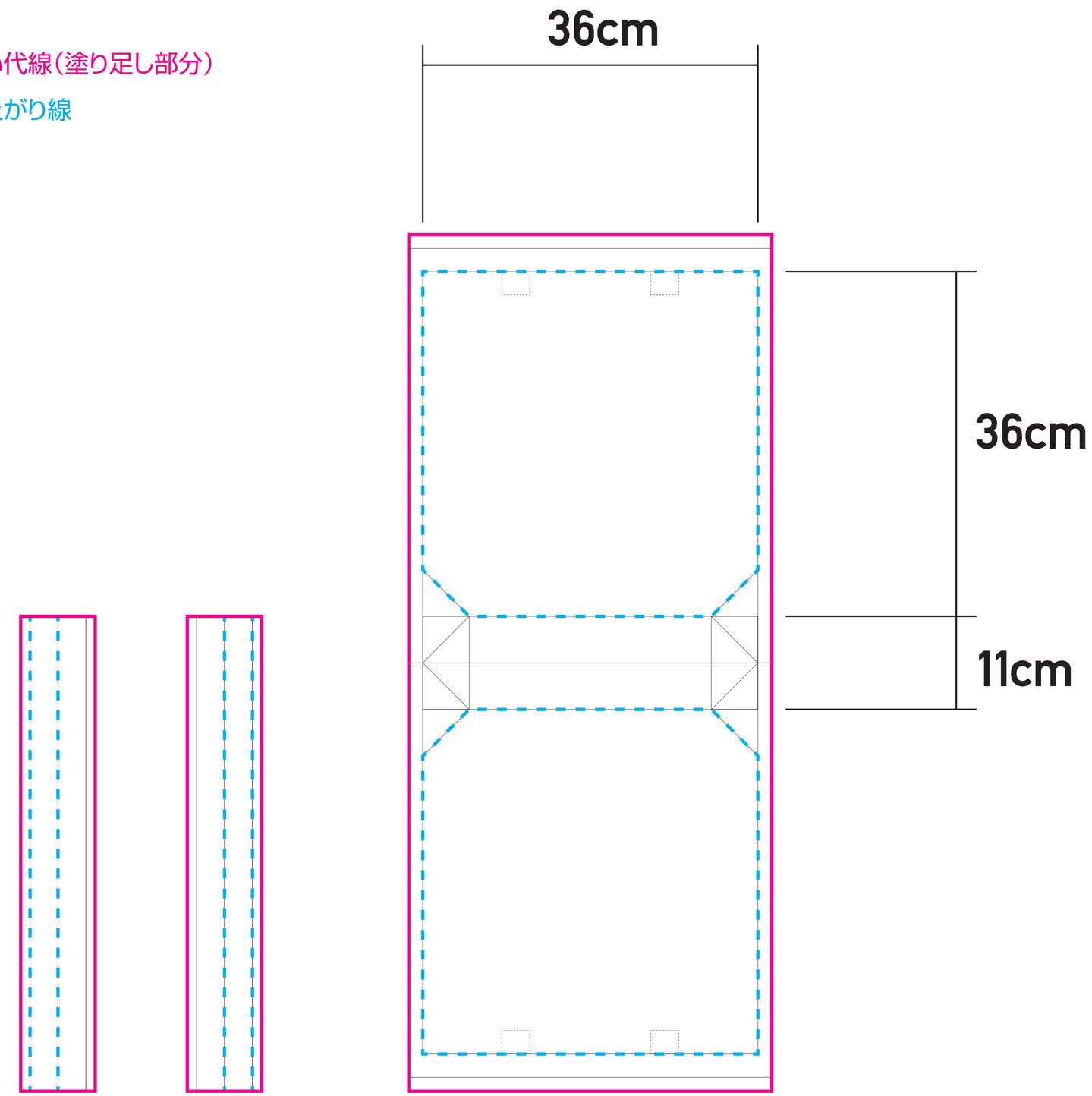

株式会社エー・ディー・ピー　〒130-0014　東京都墨田区亀沢1-26-5　tel. 03-6456-1691　fax. 03-6456-1692